SEMS
平等企業有限公司
三重市仁華街69號
TEL：02-28577979 FAX：02-28579292

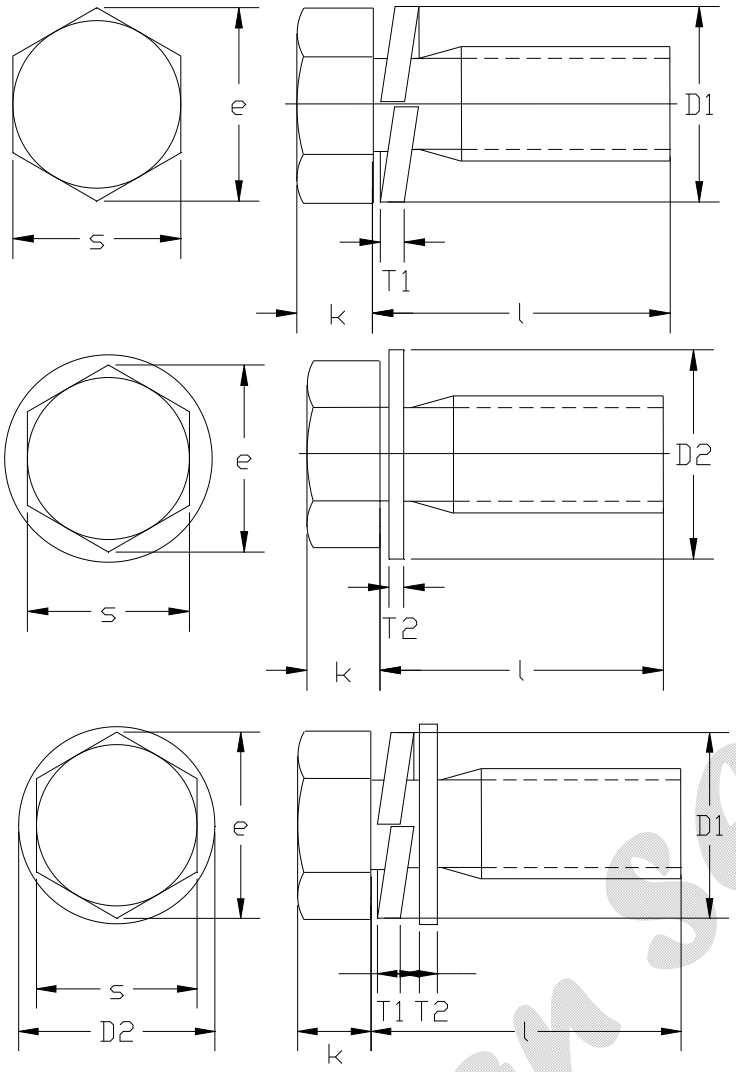

Ding Dan SEMS Screw

單位 mm

(d)			Ⅰ欄	M 2	M 2.5	M 3	M 4	M 5	M 6	M 8
e			最小	4.32	5.45	6.01	7.66	8.79	11.05	14.38
k			基準寸法	1.4	1.7	2	2.8	3.5	4	5.3
			最小	1.275	1.575	1.875	2.675	3.35	3.85	5.15
			最大	1.525	1.825	2.125	2.925	3.65	4.15	5.45
s			基準寸法=最大	4	5	5.5	7	8	10	13
			最小	3.82	4.82	5.32	6.78	7.78	9.78	12.73
彈簧華司	D1（最大）			4.8	5.5	6.2	7	8.5	11.5	14.5
	B'（最大）× T1（最小）			1 × 0.6	1.1 × 0.7	1.2 × 0.8	1.4 × 1	1.7 × 1.3	2.7 × 1.5	3.2 × 2
	壓縮試驗（最小）			1	1.2	1.35	1.7	2.2	2.5	3.35
平華司	T十	D2		6.5 0 -0.35	7 0 -0.35	9 0 -0.35	9 0 -0.35	10 0 -0.35	12.5 0 -0.4	17 0 -0.4
		T2		0.5±0.05	0.5±0.05	0.5±0.05	0.8±0.1	1±0.1	1.6±0.15	1.6±0.15

參考資料：

1. 參考 JIS B1180
2. 彈簧華司參考 JIS B1251